GREEN LIFT
GLT OMEGA 900-1000 kg

DŹWIG ELEKTRYCZNY GMV

Wersja 1.0

28.05.2024

UWAGA: INFORMACJE ZAWARTE NA RYSUNKACH MAJĄ CHARAKTER OGÓLNY CELEM ZASTOSOWANIA W PROJEKCIE WSTĘPNYM.
W SPRAWIE SZCZEGÓŁOWYCH INFORMACJI PROSIMY O KONTAKT Z BIUREM TECHNICZNYM GMV POLSKA.

Legenda:

DŹWIG OSOBOWY.

DŹWIG SPEŁNIAJĄCY WYMAGANIA PRAWA BUDOWLANEGO DOSTĘPNOŚCI DLA OSÓB NIEPEŁNOSPRAWNYCH.

DŹWIG PRZYSTOSOWANY DO PRZEWOZU WÓZKÓW NA ZAKUPY.

DŹWIG OBJĘTY PROGRAMEM WYDŁUŻONEJ 10-LETNIEJ GWARANCJI PRODUCENTA.
W SPRAWIE WARUNKÓW PROSIMY O KONTAKT Z GMV POLSKA.

Dyrektywa: 2014/33/UE
Normy: PN-EN 81.20
PN-EN 81.50

Drzwi teleskopowe

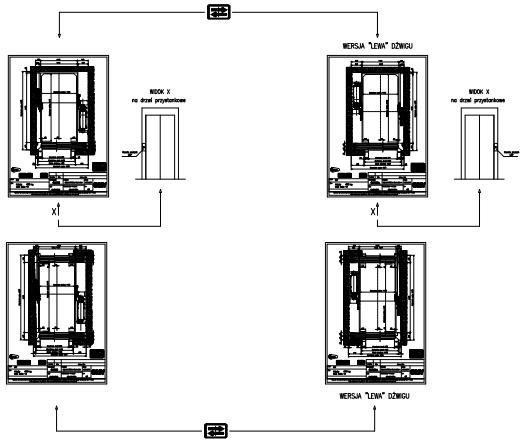

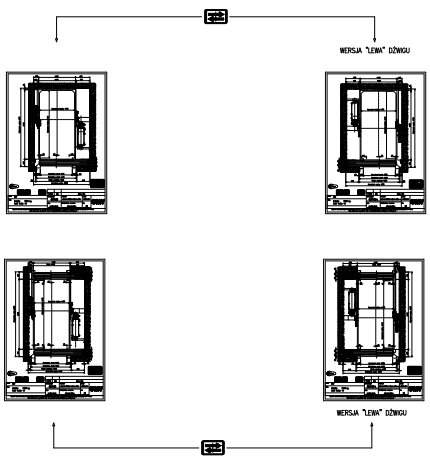

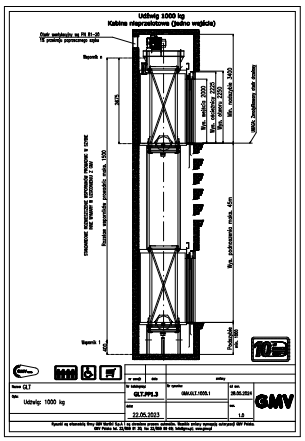

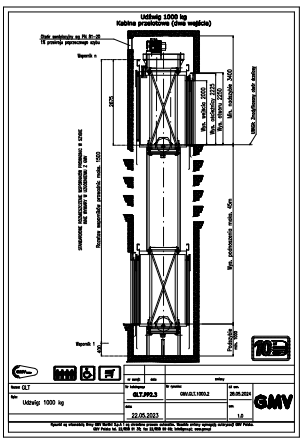

Drzwi centralne

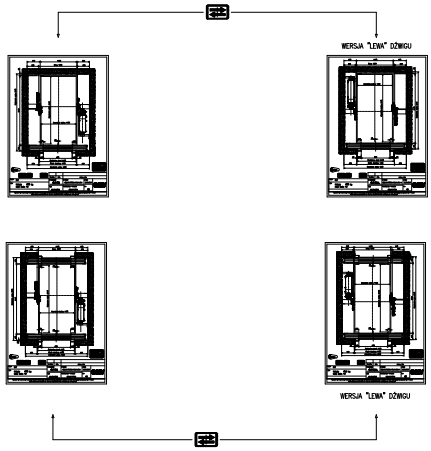

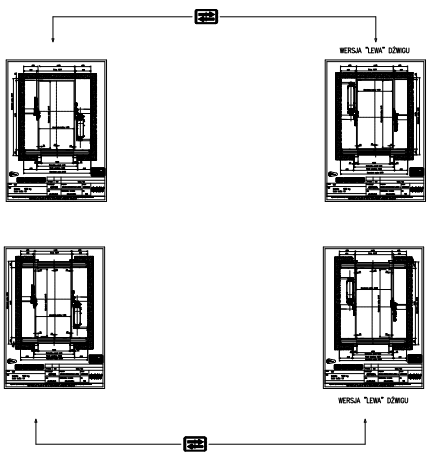

WÓZKI INWALIDZKIE

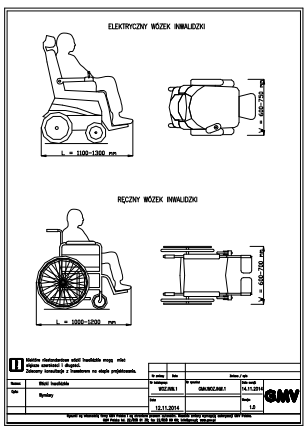

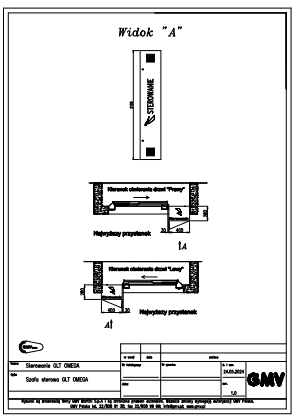
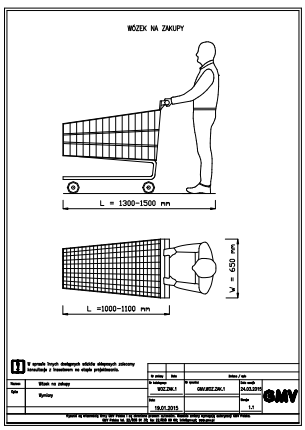
WÓZEK NA ZAKUPY